

PLANTA DE SITUAÇÃO E LOCAÇÃO
ESCALA:.....1/750

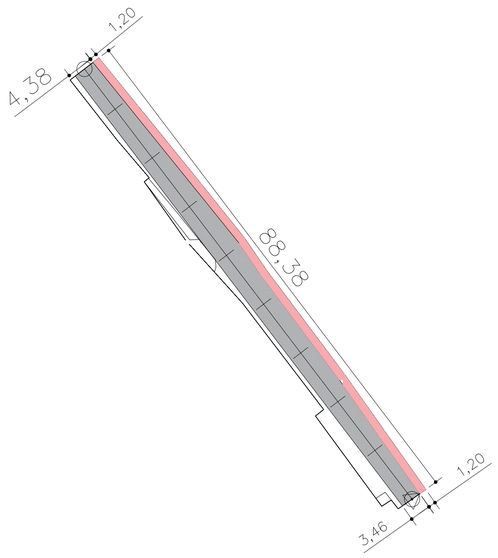

DETALHE DA VIA
ESCALA:.....1/500

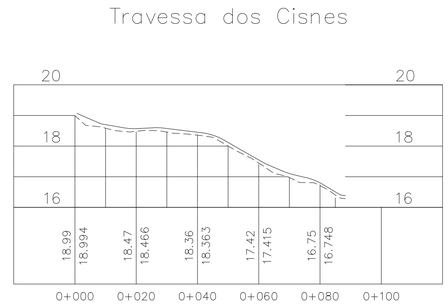

PERFIL LONGITUDINAL
ESCALA: 1/1000H – 1:100V

PROJETO – EXECUTAR
TERRENO NATURAL





DETALHE DA VIA
ESCALA:.....1/20



CORTE DA VIA
ESCALA:.....1/20

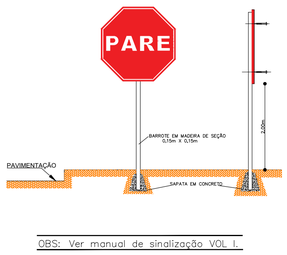

DETALHE DA PLACA "PARE" – R1
SEM ESCALA

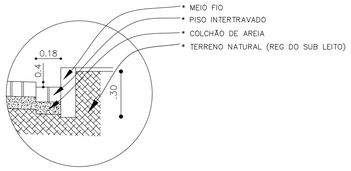

DETALHE DA CALHA
SEM ESCALA



DETALHE DA PLACA DE IDENTIFICAÇÃO DE LOGRADOURO
SEM ESCALA

LEGENDA

PAVIMENTAÇÃO EM BLOCOS DE CONCRETO INTERTRAVADO NA COR NATURAL A= 369,07m²

FAIXA ACESSÍVEL EM BLOCOS DE CONCRETO INTERTRAVADO NA COR VERMELHA A= 105,95m²

TACIANA TAVARES MAIA:07390578475

Assinado de forma digital por TACIANA TAVARES MAIA:07390578475
Dados: 2024.04.15 10:03:37 -03'00'

AUTOR:

PROPRIETÁRIO:

EXECUÇÃO:

PREFEITURA MUNICIPAL DE TIBAU DO SUL

PROJETO:
PROJETO DE PAVIMENTAÇÃO
TRAVESSA DOS CISNES

LOCAL:
TIBAU DO SUL - RN

ASSUNTO:
PLANTA DE SITUAÇÃO, LOCAÇÃO E DETALHES

PRANCHA
01/01

APROVAÇÃO

ESCALA: INDICADA

ÁREA: 475,02m²

DATA:
14/12/2023